ԴՐՎԱԳ ՀԱՏԱԿԱԳԾԻՑ N1
Մ1 : 50

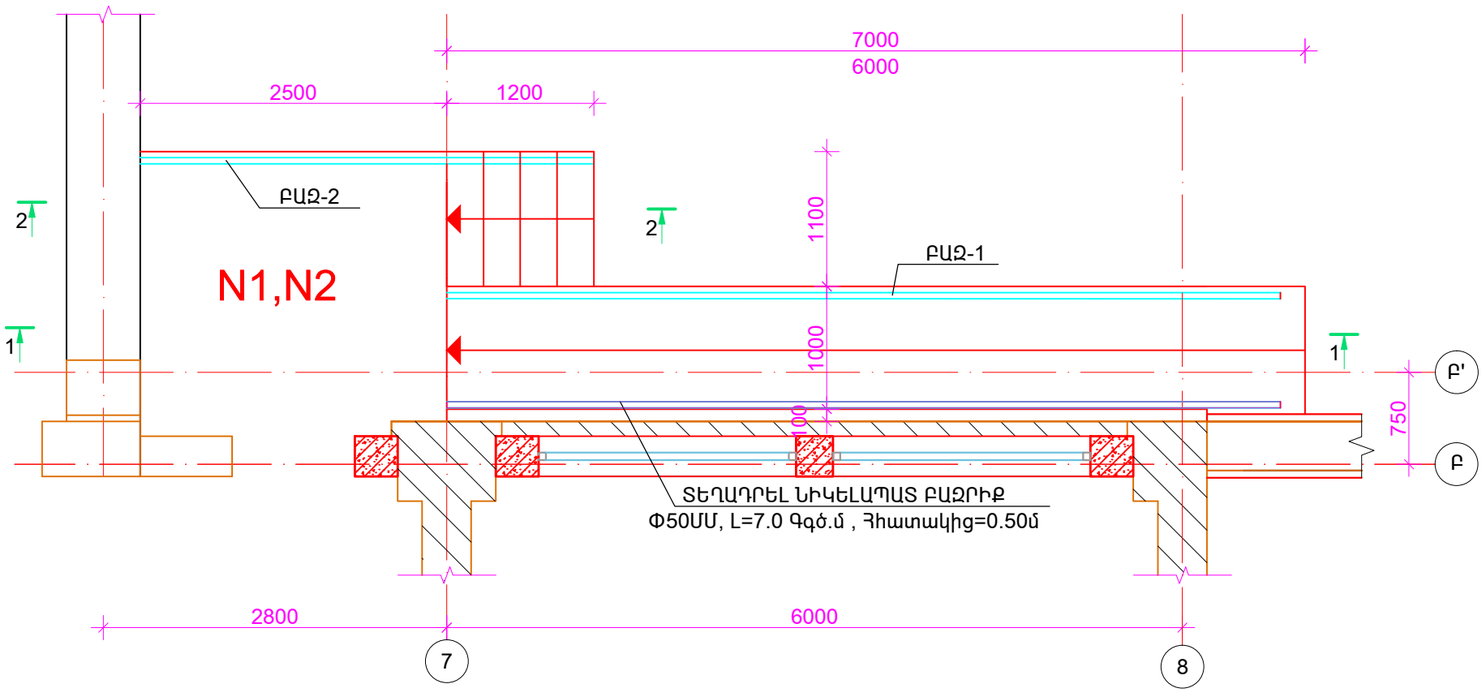

ԿՏՐՎԱԾՔ 2 - 2
Մ 1:50

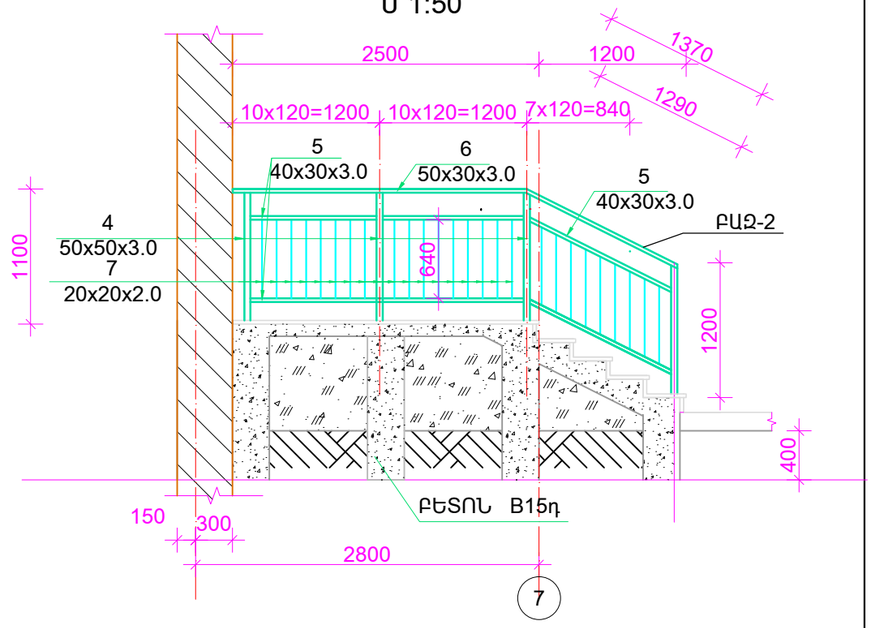

ԿՏՐՎԱԾՔ 1 - 1
Մ 1:50

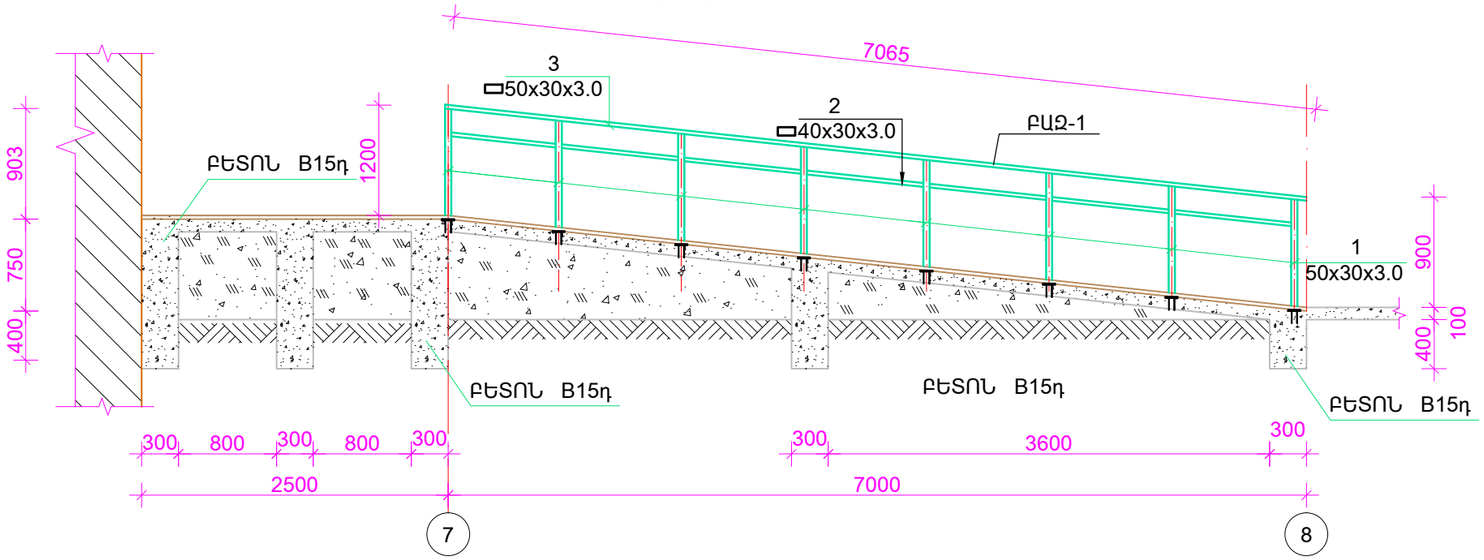

ՆԵՐԴԻՐ ՏԱՐՐ Նդ-1
Մ 1:10

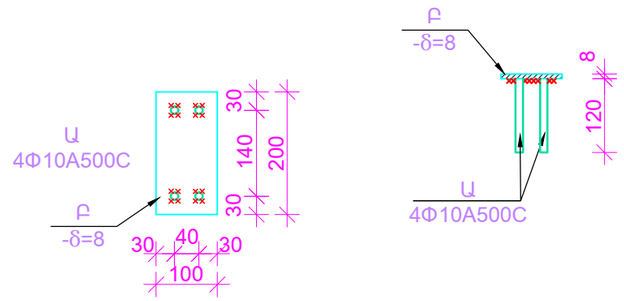

ԳԼԽ. ճԱՐՏ.	Ա.ՀՈՎՀԱՆՆԻՍՅԱՆ			ԿՈՏԱՅՔԻ ՄԱՐԶԻ ԱԲՈՎՅԱՆԻ ԹԻՎ 3 ՄԱՆԿԱՊԱՐՏԵԶԻ ՎԵՐԱԿԱՌՈՒՑՄԱՆ ՆԱԽԱԳԾԱՅԻՆ ԱՇԽԱՏԱՆՔՆԵՐԻ ԻՐԱԿԱՆՑՈՒՄ	TPD - 19 (TKQ - 08)		ԿԵ
Ն.Գ.ճ.	Լ.ԱՂԱՋԱՆՅԱՆ				ՓՈՒԼ	ԹԵՐԹ	ԹԵՐԹԵՐ
ԲԱԺՆԻ ՊԵՏ	Լ.ԱՂԱՋԱՆՅԱՆ				Ա	50	55
ԳԼԽ.ՄԱՍՆ.	Կ.ԳՐԻԳՈՐՅԱՆ			ՄՈՒՏՔԻ ՀԱՐԹԱԿ N1, ԿՏՐՎԱԾՔՆԵՐ			
ԳԼԽ.ՄԱՍՆ.	Ֆ.ԹՈՒՄԱՆՅԱՆ						